MMC432-V3

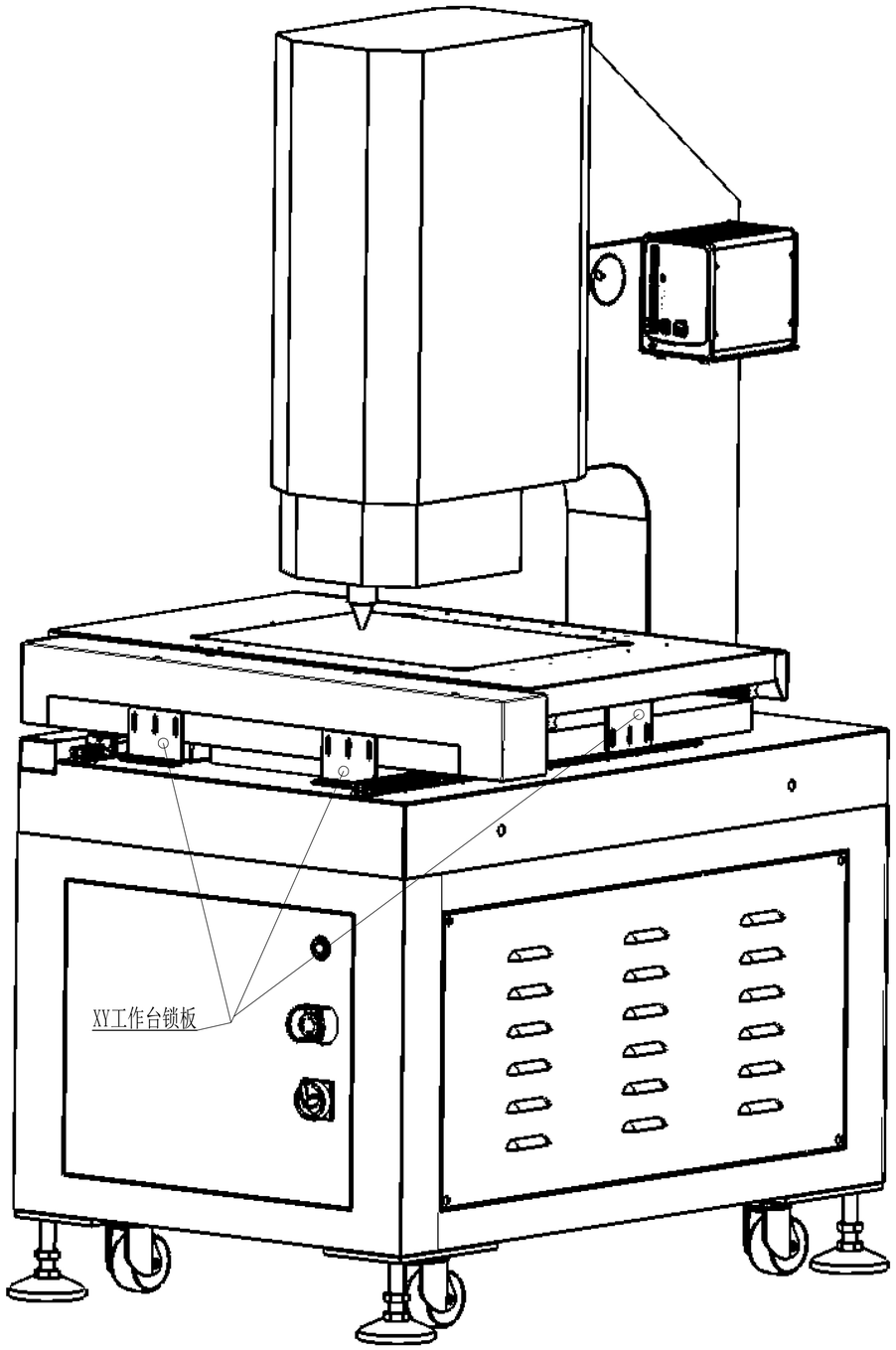

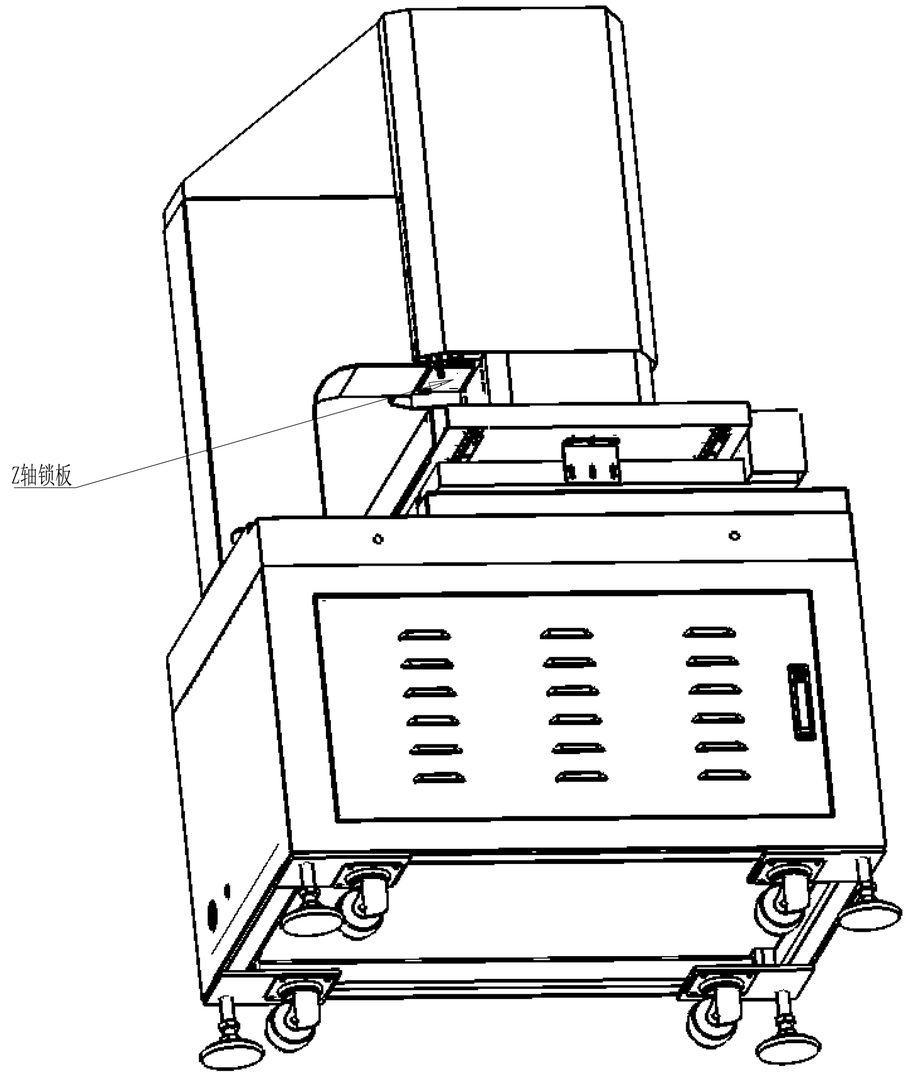

标记	处数	分区	更改文件号	签名	年月日	阶段标记	重量	比例	MMC432-V3
设计			标准化						
校核			工艺						
主管设计			审核						
			批准			共 张 第 张	版本		替代

精翌 JINGYI 深圳市精翌测量技术有限公司

零件代号
借(通)用件登记
描图
描校
旧底图总号
底图总号
签字
日期