RevNo	Revision note	Date	Signature	Checked

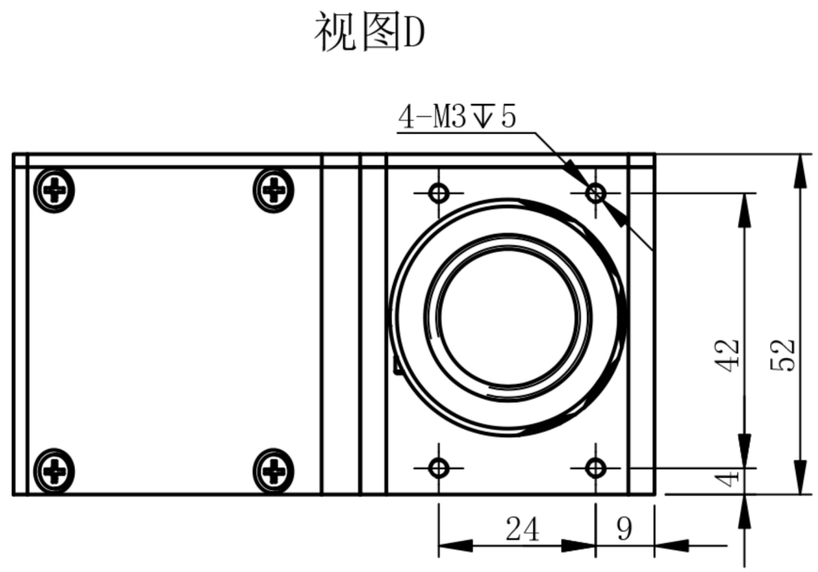

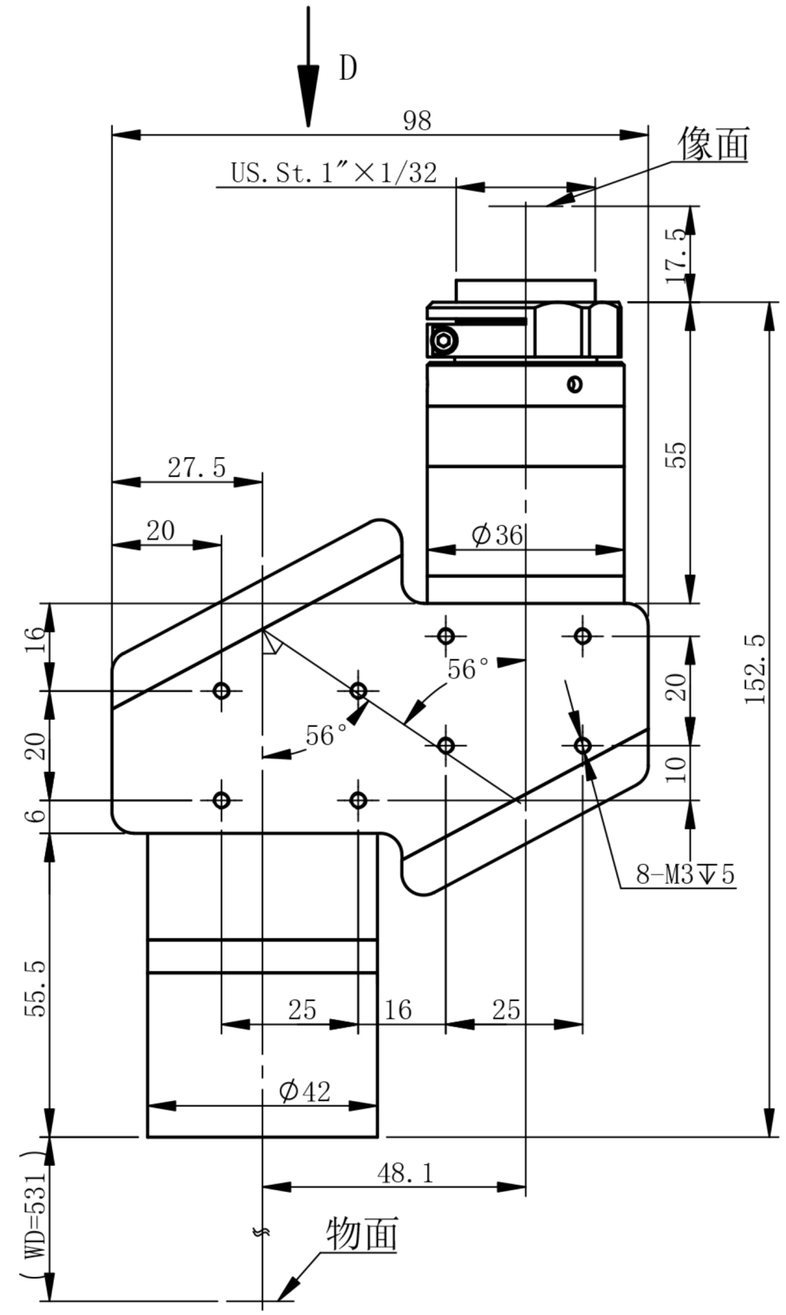

NT-HR04X531-N-5M-CR

主要参数					
倍率	0.4	工作距离	531mm±3%	分辨力	12.4μm
物方视野	Φ27.5mm	景深	4.7mm	像方MTF	>0.3@1151p/mm
像方视野	Φ11mm	光圈	F7.5	光学畸变	<0.006%

测量范围		
2/3’	8.45×7.07	21.1×17.7mm
1/1.8’	7.2×5.3	18.0×13.3mm
1/2’	6.4×4.8	16.0×12.0mm
1/3’	4.8×3.6	12.0×9.0mm

深圳市双翌光电科技有限公司

双翌 SHUANGYI